El contactor SW150, unipolar On/Off se ha diseñado para aplicaciones en telecomunicaciones y centros de distribución dónde la corriente es casi constante con muy pocas interrupciones (resistencia baja).

Características	Industrial	Telecos
Intensidad nominal	150A	
Intensidad intermitente a 1 hora:		
Régimen 30%	275A	
Régimen 40%	235A	
Régimen 50%	210A	
Régimen 60%	195A	
Régimen 70%	180A	
Corriente de ruptura (tiempo constante 5ms *según UL583**):		
SW150	225A a 60 CC	
Tensión máxima de contactos recomendada:		
SW150	60V CC	
Caída de tensión en 100A	<50mV	
Vida mecánica M.T.B.F.	$>1x10^6$	
Tensión bobina (para AC se requiere un rectificador)	De 6 hasta 240V CC/CA	
Potencia disipación de bobina:		
Régimen muy intermitente HO (25%)	20-30W	
Régimen intermitente (50%)	15-20W	
Régimen prolongado PO (90%)	13-15W	
Régimen continuo CO (100%)	7-13W	
Tensión máxima de entrada (bobina a 20ºC)		
Régimen muy intermitente HO (25%)	60%	
Régimen intermitente (50%)	60%	
Régimen prolongado PO (90%)	60%	
Régimen continuo CO (100%)	66%	
Tensión de caída	10-30%	
Tiempo de conexión	15ms	
Tiempo de apertura (contactos n/a)		
Sin supresor	6ms	
Con diodo supresor	35ms	
Con diodo y resistencia (según valor)	5-20ms	
Rebote contacto	<5ms	
Temperatura de trabajo	-40ºC hasta +60ºC	
Peso contactor:		
SW150	410 gramos	
Con microauxiliar	+20 gramos	
Características microauxiliar		
Intensidad nominal	5A	
Capacidad del microauxiliar (carga resistiva)		
	5A a 24V CC	
	2A a 48V CC	
	0,5A a 240V CC	
Tamaño mínimo en conexiones corrientes continuas máx..		
Pletina de cobre	$114mm^2$	
Cable	Según aplicación	

◢ = Telecos

Nota: información registrada a 20ºC

* Por favor compruebe en nuestra Web los productos certificados UL

La gama SW150 posee unos contactos cuyas pastillas, bañadas en plata, son muy resistentes y conductivas. El baño de plata es estándar pero se puede suministrar sin baño opcionalmente. El SW150 tiene un diseño compacto que facilita la conexión con la barra de cobre horizontal o verticalmente. Si se monta verticalmente la bobina tiene que quedar en la parte inferior. En caso contrario, se puede adaptar el contactor en fábrica. Para mayor información, Albright dispone de numerosos catálogos de contactores para telecomunicaciones .

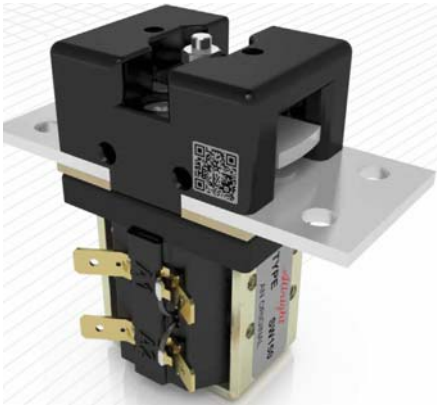

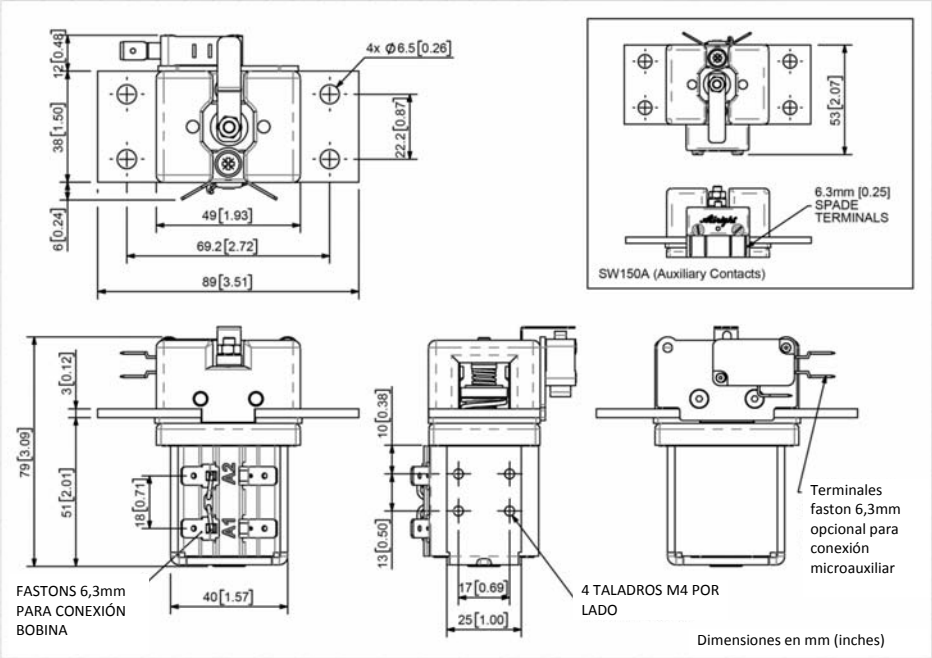

Rendimiento del contactor SW150

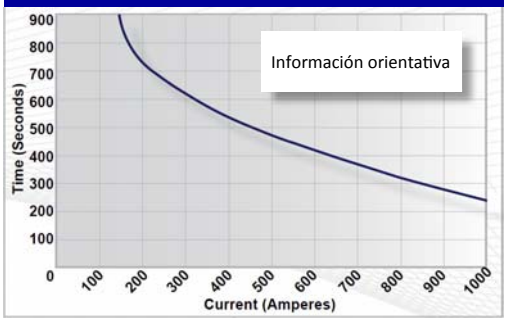

Diagrama de Conexión

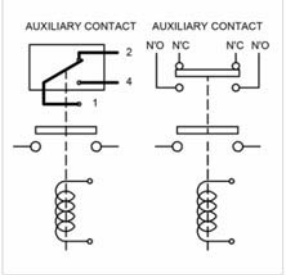

Opciones disponibles SW150		
General		**Sufijo**
Microauxiliar	o	A
Microauxiliar V3	o	C
Soplado magnético *	X	
Soplado magnético alta potencia *	X	
Tapa protectora de la bobina	X	
Soportes (Ver catálogo contactores telecos)	o	
Biestable (sin desconexión de seguridad)	o	M
Tapa contactos cerrada	X	
Índice de protección IP66	X	
Tipo EE (tapa acero)	X	
Contactos		
Pastilla ancha	X	
Pastilla contacto texturizado	O	T
Baño de plata	O	
Bobina		
Rectificador AC incorporado	o	
Supresión Bobina *	o	
Cable aéreo	o	F
Conexión manual	o	
Terminales M4	X	
Terminal pletina M5	o	
Impregnación al vacío	o	

Símbolos: Opcional o Estándar • No disponible X

* Las conexiones se vuelven sensibles en polaridad

*** La información es de tipo orientativo. Según la aplicación, algunos cambios son necesarios.**
*** La intensidad nominal depende del tamaño del conductor utilizado en la aplicación.**
*** Para consultas técnicas rogamos se dirijan a: info@sevtronic.com.**
*** Albright se reserva el derecho de cambiar la información de sus folletos sin preaviso.**